GUCCI

GARANTÍA Y GUÍA DE MANTENIMIENTO

Gucci ofrece una garantía internacional de 2 años como mínimo para sus relojes, con validez a partir de la fecha de adquisición. La garantía solo será válida cuando esta haya sido debidamente cumplimentada y activada en la aplicación web oficial de garantía de Gucci en el momento de la compra. La garantía cubre cualquier defecto que aparezca como consecuencia de piezas defectuosas o de un fallo de fabricación. En ningún caso y bajo ninguna circunstancia cubrirá los cambios de la pila, los daños o fallos provocados por un accidente, un uso indebido o una negligencia, o los daños del reloj o uno de sus componentes debidos a un uso normal.
Se puede comprobar en todo momento el estado de la garantía en el siguiente sitio web: watchwarranty.gucci.com

Cuidados y mantenimiento

Cuando vaya a realizarse una operación de mantenimiento o reparación, el reloj Gucci debe llevarse únicamente a una de nuestras boutiques, a un distribuidor autorizado o enviarse al centro de servicio más cercano.
Es recomendable que limpie su reloj con regularidad con un paño suave.
Evite dejarlo en lugares en los que quede expuesto a grandes variaciones de temperatura o humedad, a la luz solar o a campos magnéticos potentes.
Se recomienda comprobar la hermeticidad del reloj en un centro de servicio Gucci una vez al año o tras recibir un golpe.

Calidad del diamante

Los diamantes de nuestros productos proceden de fuentes legítimas según la "Convención de la Organización Internacional del Trabajo".

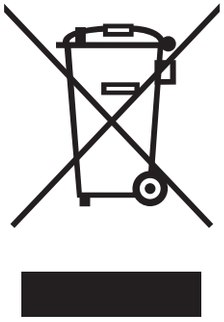

Protección del medio ambiente

Las pilas y los componentes de relojería utilizados no deben tirarse nunca a la basura; deben reciclarse adecuadamente de acuerdo con la legislación nacional actual.

VISUALIZACIÓN Y FUNCIONES

General

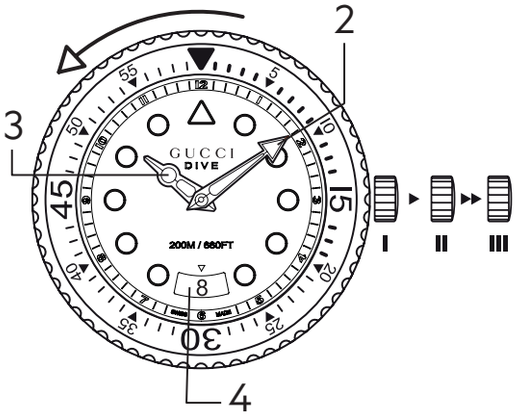

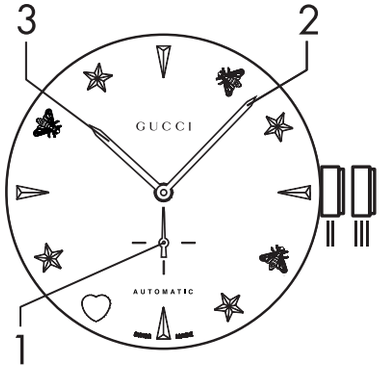

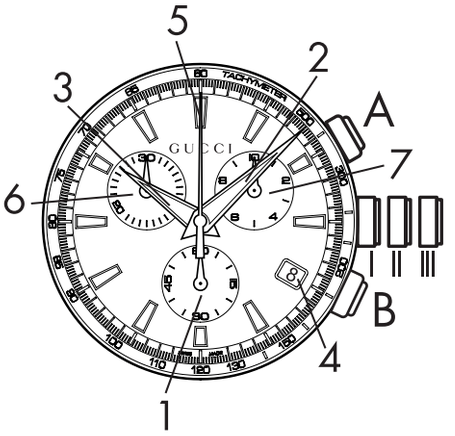

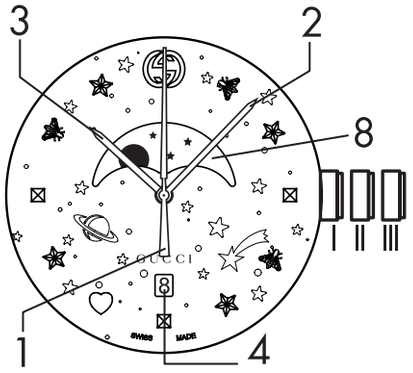

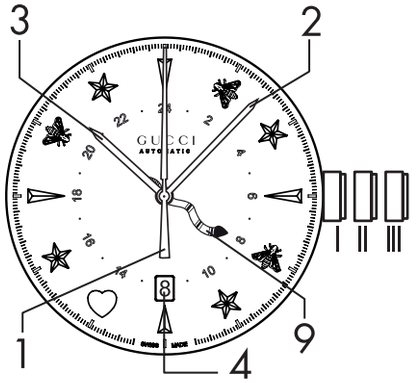

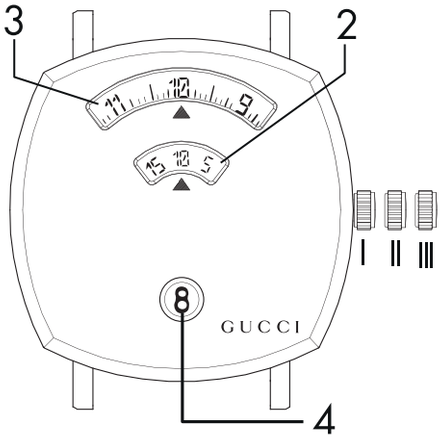

I-Gucci

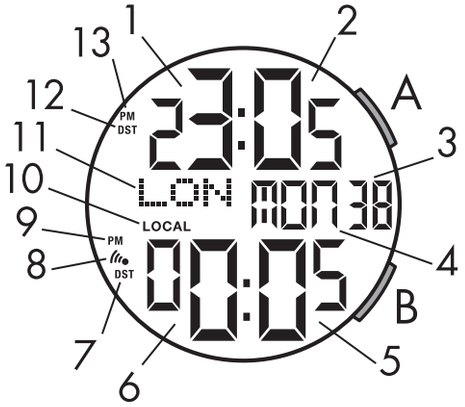

INSTRUCCIONES GENERALES

Visualización y funciones

1 Segundero*
2 Aguja de los minutos
3 Aguja de las horas
4 Fecha*
5 Segundero en el centro
6 Contador de 30 minutos
7 Contador de 1/10 de segundo
8 Fase lunar
9 Aguja de segundo huso horario

*según el modelo

Corona y pulsadores

I Remontaje del movimiento manual*
II Corrección de la fecha (y del huso horario para GMT)
III Ajuste de la hora

A Pulsador*
B Pulsador*

Ajuste de la hora (y del huso horario para GMT)

Tire de la corona hasta la posición III y gírela en el sentido de las agujas del reloj o en el sentido contrario hasta llegar a la hora deseada.
En algunos modelos con segundero, si la corona está extraída hasta la posición III, el segundero se detendrá. Cuando la hora esté sincronizada, presione la corona de vuelta a la posición I (y vuelva a apretarla si tiene un modelo con corona enroscada).
Para ajustar el huso horario para GMT, tire de la corona hasta la posición II y gírela en el sentido de las agujas del reloj hasta llegar a la hora deseada.

Corrección rápida de la fecha

Tire de la corona hasta la posición II y gírela en el sentido de las agujas del reloj hasta que aparezca la fecha deseada (en el modelo GMT, gírela en el sentido contrario a las agujas del reloj). Vuelva a colocar la corona en la posición I.
El cambio de la fecha debe realizarse a medianoche y no a mediodía.
Atención: no corrija la fecha ni el día entre las 20 h y las 2 h porque podría dañar el movimiento.

Reloj automático

Los relojes automáticos obtienen la energía de una masa oscilante que se activa con los movimientos naturales de la muñeca. Así se da cuerda al reloj. Según el modelo, la reserva de marcha es de 40 horas aproximadamente. Si el reloj se ha detenido (p. ej., si no se ha llevado durante mucho tiempo o en caso de actividad limitada), debe remontarse de forma manual con la corona en posición I.
Nota: la precisión de la hora se ve influida por la forma de llevar el reloj.

Función de fase lunar

Un disco giratorio, visible a través de una abertura en la esfera, indica la fase lunar, mostrando si es creciente, llena, menguante o nueva.

Función GMT

La función GMT (Greenwich Mean Time) posibilita la visualización de dos husos horarios de forma simultánea; el primer huso horario se muestra con las dos agujas principales del reloj. El segundo huso horario se muestra con una aguja específica. El bisel puede girarse para ajustar la ciudad del segundo huso horario a mediodía.

Función cronógrafo

La función cronógrafo permite leer un tiempo corto que vaya entre una décima de segundo y 30 minutos. El cronometraje se realiza siempre con la corona en posición I.

Pulsador A:	inicio – parada, lectura del tiempo transcurrido
Pulsador B:	puesta a cero de las agujas del cronógrafo

INSTRUCCIONES I-GUCCI

Visualización y funciones

1 Hora universal: hora
2 Hora universal: minuto
3 Fecha
4 Día de la semana
5 Hora local: minuto
6 Hora local: hora
7 Indicador DST de la hora local
8 Indicador de alarma activado de la hora local
9 Indicador de 12 h/24 h de la hora local
10 Indicador de la hora local
11 Código de ciudad de la hora universal
12 Indicador DST de la hora universal
13 Indicador de 12 h/24 h de la hora universal

Pulsadores

A Selección de las opciones de visualización
Ajuste de las distintas funciones horarias y de la fecha

B Retroiluminación/ajuste de alarma
Validación de los ajustes efectuados

Ajuste básico: I-Gucci

Para llevar a cabo cualquier ajuste, mantenga presionado el pulsador A durante dos segundos como mínimo para establecer una secuencia. Presione el pulsador B para pasar a la secuencia siguiente.

Haga que se muestren los códigos de las ciudades de la hora universal accionando el pulsador A. Presione el pulsador B para validar y continuar con el ajuste de DST de la hora universal, ciudad local, DST local, horas, minutos, segundos, año, mes, día e indicador de 12 h/24 h.

Es importante tener en cuenta que los husos horarios sean correctos en el momento de la producción y que algunos países pueden cambiar sus husos horarios con posterioridad.